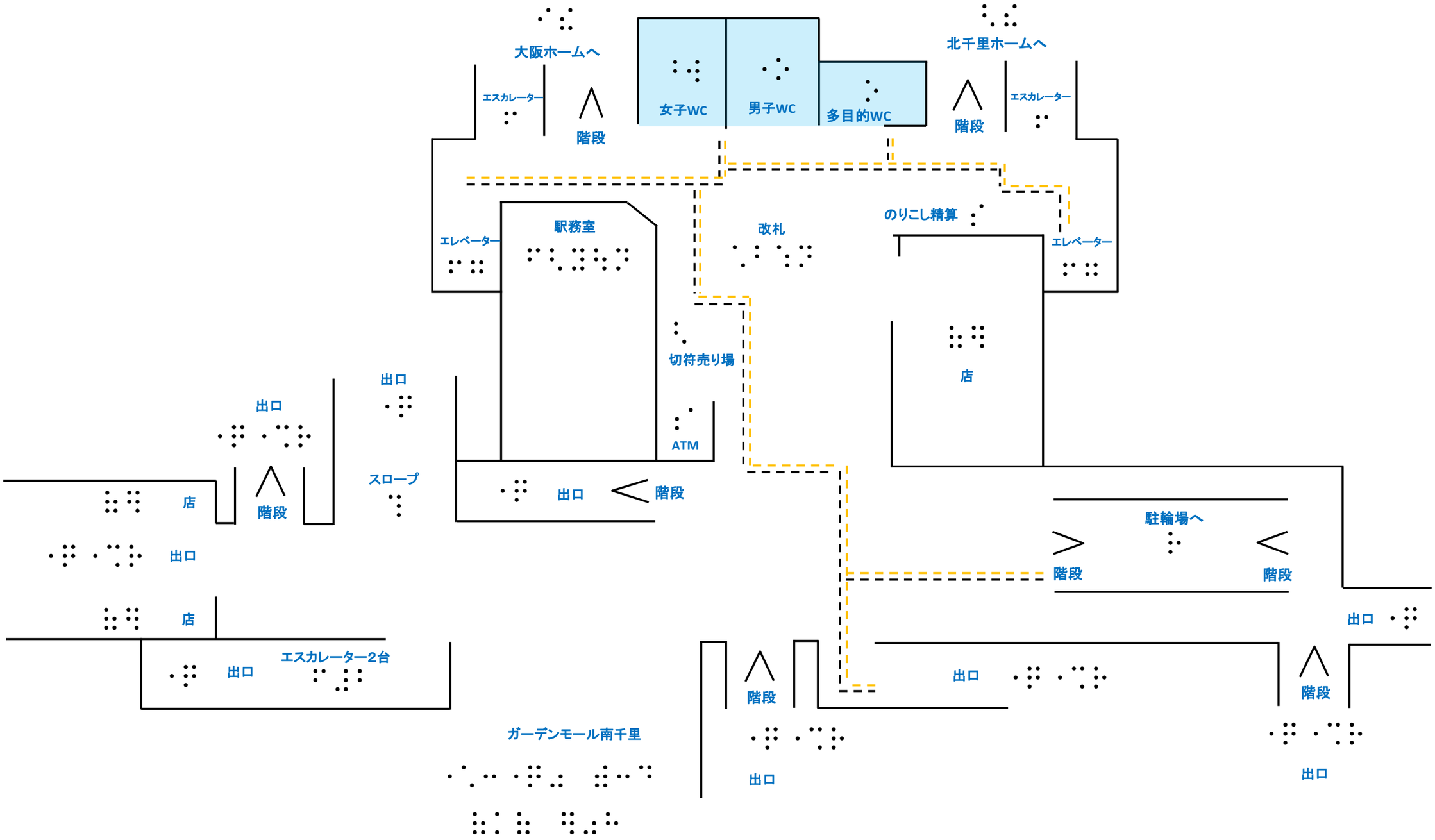阪急　南千里駅(2022年)