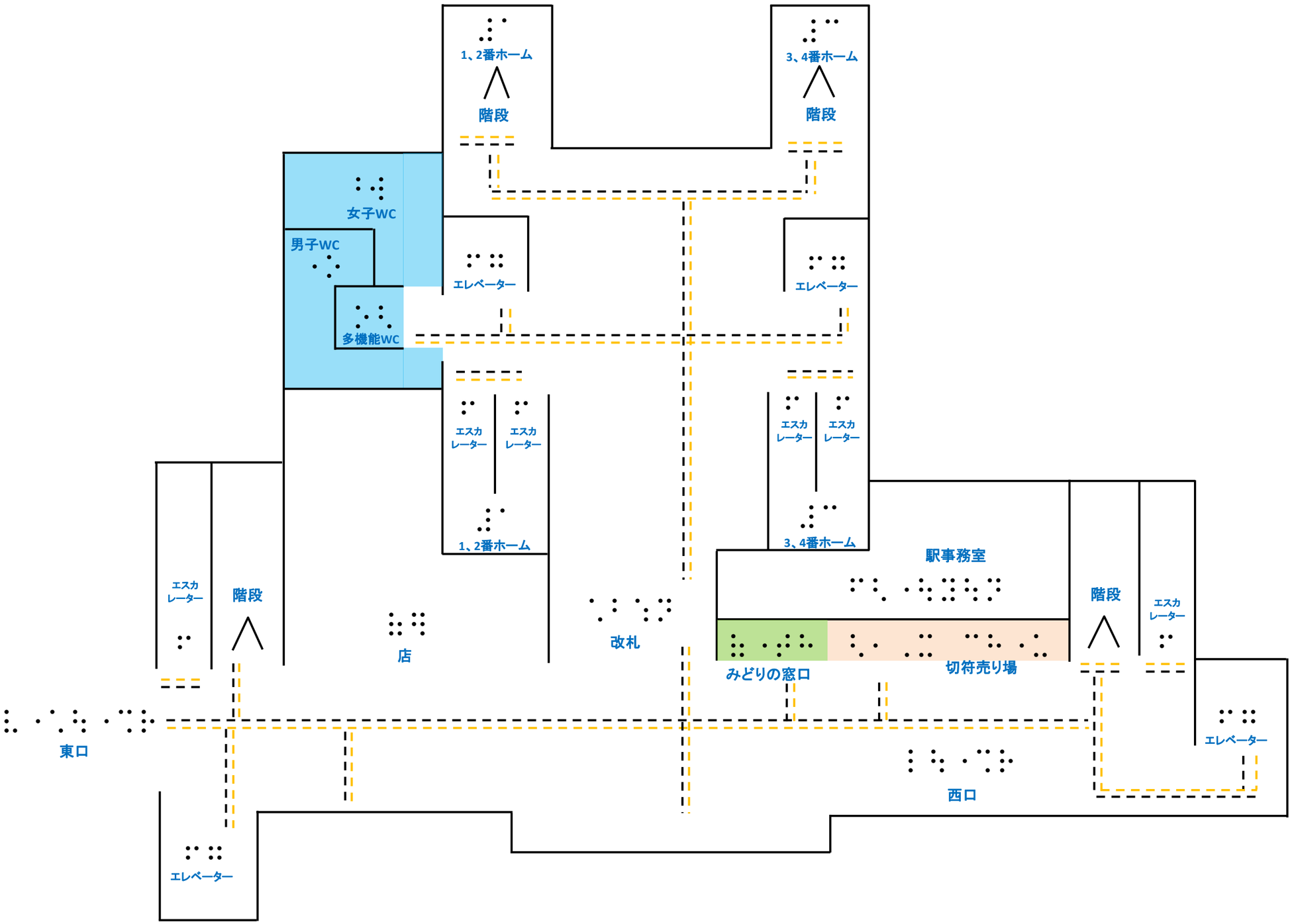JR和泉府中駅（2020年）