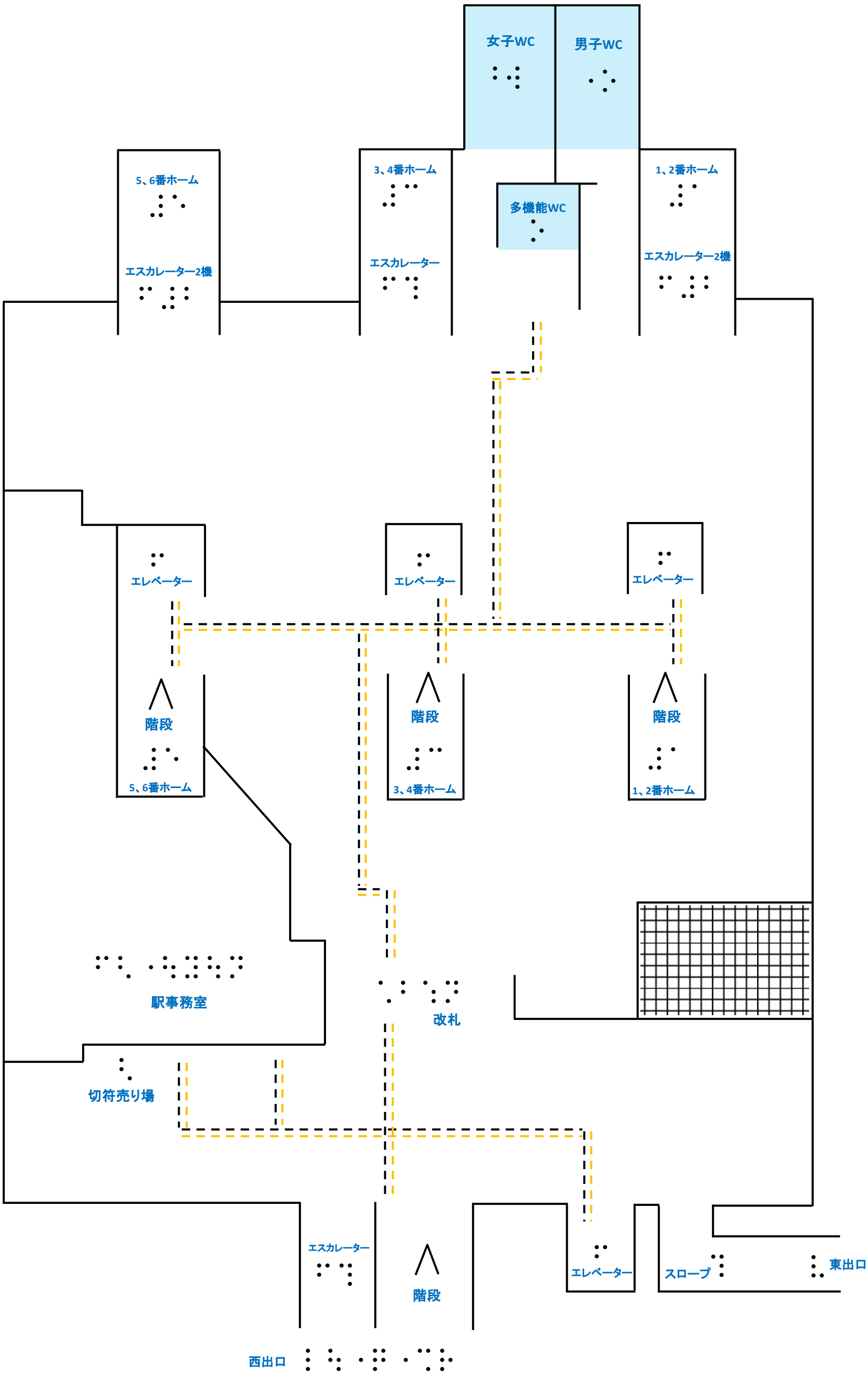南海　泉佐野駅(2023年)